REGULADOR DE FLUJO EN LÍNEA SERIE RFL

El microregulador de flujo en línea desarrolla la función de regular la velocidad del pistón en los cilindros neumáticos.
Hay dos versiones disponibles:
- Tipo U (unidireccional) regula el flujo solamente en uno de los dos sentidos de paso del aire;
- Tipo B (bidireccional) regula el flujo en ambos sentidos de paso del aire.

Posibilidad de regulación manual o mediante destornillador.
Temperatura máx.: 70°C (158°F)
Presión máxima: 10 bar (1MPa÷145 psi)

COMPONENTES

① Bloque en aluminio
② Pomo de regulación en latón
③ Anillo de bloqueo pomo en latón
④ Anillo bloqueo pared en latón
⑤ Niple en latón
⑥ Tornillo de regulación en latón
⑦ Inserción portajuntas en tecnopolímero
⑧ Juntas en NBR
⑨ Parte del tornillo
⑩ Ventana de flujo

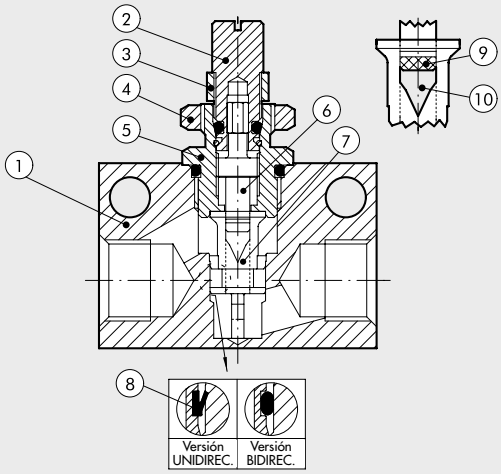

DIMENSIONES

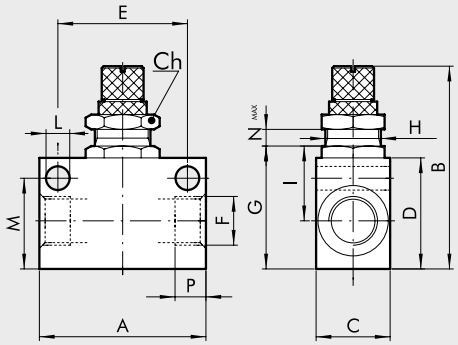

ROSCA F	M5	1/8	1/4	3/8	1/2
P	4.2	7	8	10	11
E	15	25	35	35	44
H	M10x0.75	M12x1	M12x1	M15x1	M15x1
Nmax	3.3	5.5	5	7.5	7.5
A	21	31	45	50	59
B	37	48	53.5	59	67
C	14	16	20	25	30
G	18	25	33	34	43.5
I	11.6	15	22	22	24
D	16	22	30	30	40
M	12.5	18.2	24.5	25.5	35
Ch	12	16	16	20	20
L	4.2	4.2	6.5	6.5	6.5

METAL WORK PNEUMATIC

CURVAS DE CAUDAL Pm = 6 bar

RFL M5

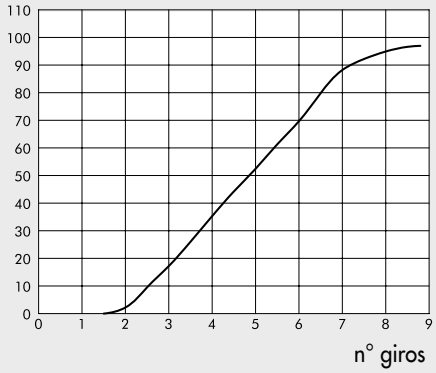

RFL 1/8

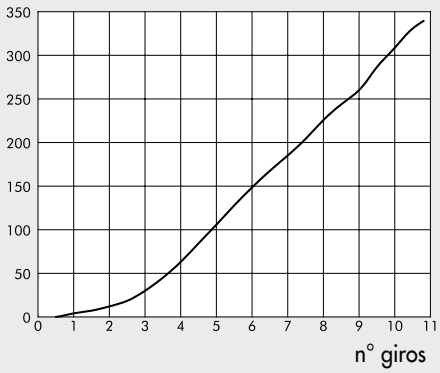

RFL 1/4

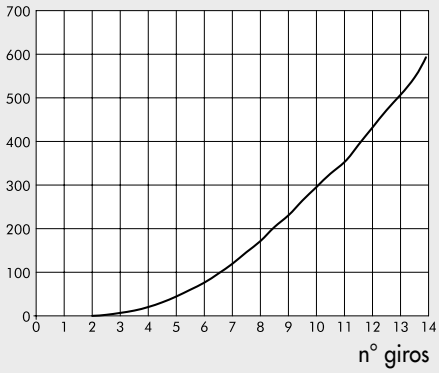

RFL 3/8

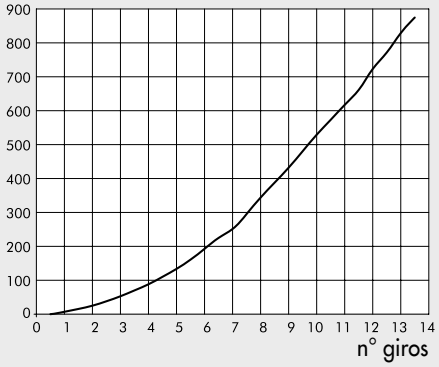

RFL 1/2

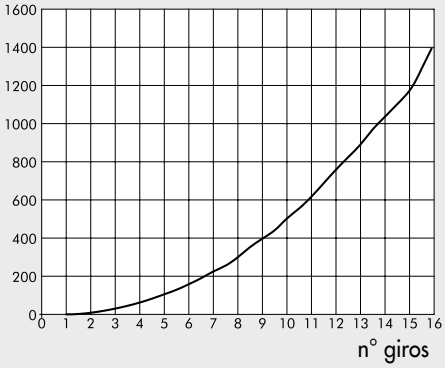

CODIGO DE PEDIDO

RFL U (UNIDIRECCIONAL)

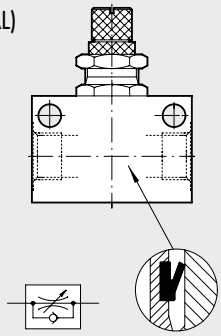

Código	Ref.
9041001	RFL U M5
9041002	RFL U 1/8
9041003	RFL U 1/4
9041004	RFL U 3/8
9041005	RFL U 1/2

RFL B (BIDIRECCIONAL)

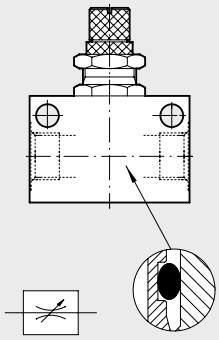

Código	Ref.
9041201	RFL B M5
9041202	RFL B 1/8
9041203	RFL B 1/4
9041204	RFL B 3/8
9041205	RFL B 1/2